Snap-on

HOT TOOLS

Lees meer over Snap-on®

'POWER BLUE' LITHIUM POWER TOOLS

op pagina 12 en 13

FEBRUARI MAART
2024

MAXIMALE KRACHT EN TOEGANKELIJKHEID IN EEN COMPACT ONTWERP

NIEUW

18 VOLT 3/8" MONSTERLITHIUM COMPACTE ACCU-SLAGMOERSLEUTEL

BRUSHLESS MOTOR

18 V

Zijn korte, stompe neus biedt meer toegang in krappe ruimtes. Het ergonomische ontwerp geeft deze slagmoersleutel meer balans voor betere manoeuvreerbaarheid en controle. En zijn geavanceerde techniek maakt deze slagmoer-sleutel een betrouwbaarder dagelijks werkpaard.

Scan de QR code
voor meer informatie

DE BESTE IN ZIJN KLASSE

- 712 Nm. startkoppel en 370 Nm. maximumkoppel, gemakkelijk losmaken van vastzittende bouten en moeren
- Compact formaat voor optimale toegankelijkheid (lengte 127 mm.)
- Ergonomisch ontwerp en weinig trillingen voorkomt vermoeidheid in de handen en ledematen
- Stel het juiste koppel in voor zowel los- als vastdraaien met drie instellingen: 25%, 50% en volledig koppel

SUPER STERKE COMPONENTEN

1 Digitale microprocessor is weggewerkt in de handgreep ter bescherming tegen slijtage en motortrillingen

2 Precisie gefabriceerd voor hoogwaardige kwaliteit en lange levensduur

3 Zwaarder slagmechanisme en aandrijving produceert meer slagkracht en vermogen!

Rood

€ 499,00
CT9038DB

Groen

€ 499,00
CT9038GDB

"Hi-Visibility"

€ 499,00
CT9038HVDB

"Power Blue"

€ 499,00
CT9038MBDB

"Gun Metal" grijs

€ 499,00
CT9038GMDB

- Losse unit, wordt geleverd zonder accu en lader

SLANKE LANGE RATELRINGSLEUTELSET MET FLEXIBELE KOP EN FLANK DRIVE®

NIEUW

- De speciale, dunwandige, 180° flexibele ratelkop zorgt voor een goede toegankelijkheid in krappe ruimtes
- 80-Tands ratelmechanisme maakt gebruik van de Snap-on® Dual 80® technologie en geeft toegang tot werkzaamheden in beperkte ruimten
- Flank Drive® in ring geeft 15-20% meer kracht met minder kans op beschadigingen van de bout of moer
- Juk / ratelkop verbinding maakt gebruik van het bekende Snap-on® flexibele ratel ontwerp voor uiteindelijke sterkte en duurzaamheid
- Het hooggelegeerde kwaliteitsstaal met de hoogwaardige verchroming zorgt voor enorme duurzaamheid
- 5-Delig, 8/10, 12/14, 13/15, 16/18 en 17/19 mm.
- Lengte sleutels van 337 t/m 481 mm.

DUAL 80 TECHNOLOGY®

FLANK DRIVE®

~~€ 1.056,00~~ € 775,00
XFRRM705

3/8" – 1/2" TORX PLUS® DOPPENSET

Geschikt voor TORX Plus® schroeven type I en type II

NIEUW

- Set bevat 5x 3/8" TORX Plus® doppen (EP8 - E16) en 4x 1/2" TORX Plus® doppen (EP18 - E2P4) in standaard lengte in een magnetische opbergtray
- De FLEPL/SLEPL TORX Plus® series doppen hebben een speciaal 105° ontwerp aan de binnenkant van de dop om een wrijvingssluitende verbinding te garanderen bij het hanteren van extra platte TORX Plus® schroeven type I en standaard TORX Plus® schroeven type II
- Hoogglans verchromen zorgt voor bescherming tegen roest en eenvoudige reiniging
- Nauwkeurig gesmeed, hooggelegeerd, gehard staal voor zwaar gebruik

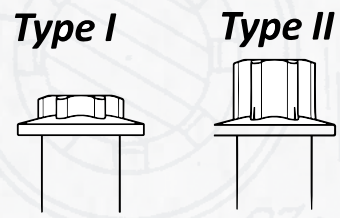

~~€ 154,00~~ € 113,00
209FLEPLY

FLANK DRIVE® PLUS GEBOGEN STEEKSLEUTELSET

30°/60° offset - 4 hoeken daardoor geen dode hoeken

NIEUW

- Dezelfde sleutelmaat aan beide uiteinden met een 30°/60 Offset biedt 4 toepassingsposities en vermijdt zo "dode hoeken"
- Flank-Drive® Plus systeem grijpt in op de flank en biedt tot 62% meer koppel
  - Afgeronde bouten en moeren kunnen worden vastgegrepen
  - Voorkomt wegglijden en ronddraaien
- Het hooggelegeerde, geharde kwaliteitsstaal zorgt voor enorme stabiliteit
- Optimale maat voor een goede balans en comfort
- Vernikkeld verchromen beschermt tegen corrosie en maakt het gemakkelijk schoon te maken
- Inclusief SVSM18A, SVSM19A, SVSM21A, SVSM22A en SVSM24A in een opbergbakje

FLANK DRIVE Plus

5-Delig, 18, 19, 21, 22 en 24 mm.
~~€ 360,00~~ **€ 259,00**
SVSM805

6-Delig, 13/16, 7/8, 15/16, 1, 1-1/16 en 1-1/8"
~~€ 412,00~~ **€ 309,00**
SVS806

7-Delig, 10 - 17 mm.
~~€ 310,00~~ **€ 195,00**
SVSM807A

VOELERMAATSET RECHT, METRISCH

Ergonomisch gevormde voelermaathouder voor perfecte bediening

NIEUW

- Ergonomische voelermaathouder voor comfortabel gebruik en grotere meetnauwkeurigheid
- Wanneer ze niet worden gebruikt, worden de voelermaatbladen beschermd door de buitenbehuizing
- Afmetingen voelermaatblad 76,2 x 12,7 mm.
- Maatvoering van 0,040 - 1,000 mm.

~~€ 34,20~~ **€ 28,00**
FBSM325

Ook in 45° inch/metrisch uitvoering verkrijgbaar

- Maatvoering van 0,006" (0,152 mm.) - 0,030" (0,726 mm.)

~~€ 36,35~~ **€ 28,00**
FBBA325

3/8" 72-TANDS RATEL MET COMPACTE KOP EN LANG SOFT GRIP HANDVAT

Snap-on® ratels met 1/4" ratelkop en 3/8" aandrijfvierkant waarmee u nog effectiever in krappe ruimtes kunt werken

- Compacte ratel met een koppel van 120 Nm.
- Dual 80® technologie: 7 tanden van de schakelpal in contact met het tandwiel voor meer kracht en een lange levensduur
- Tandwiel met 72 tanden zorgt voor fijne vertanding met een draaihoek van 5° voor het werken in krappe ruimtes
- Lang ontwerp voor goede toegankelijkheid in krappe ruimtes en betere hefboomwerking
- Onderhoudsvrije ratelkop voor lange levensduur
- Zachte grip biedt comfort voor moeiteloos werken en is bestand tegen gangbare werkplaatschemicaliën
- Hoogglans verchroomd voor een elegante uitstraling en eenvoudige reiniging

DUAL 80 TECHNOLOGY

NIEUW

Rood	Groen	Oranje
~~€ 135,00~~ € 99,00	~~€ 135,00~~ € 99,00	~~€ 135,00~~ € 99,00
FHCL72RR	FHCL72RG	FHCL72RO

3/8" 72-TANDS RATEL MET FLEXIBELE COMPACTE KOP EN LANG SOFT GRIP HANDVAT

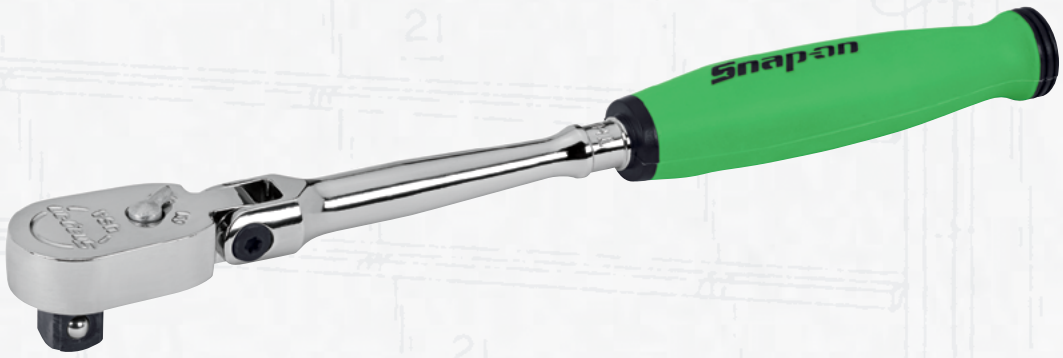

Rood	Groen	Oranje
~~€ 155,00~~ € 115,00	~~€ 155,00~~ € 115,00	~~€ 155,00~~ € 115,00
FHCLF72RR	FHCLF72RG	FHCLF72RO

3/8" 72-TANDS MULTIPOSITIE RATEL MET COMPACTE KOP EN LANG SOFT GRIP HANDVAT

- Ratelkop in 16 standen verstelbaar onder een hoek van 240° aangepast voor betere toegang in krappe ruimtes
- 3-in-1 ratel te gebruiken als starre ratel met vaste kop of onder verschillende hoeken of met losse kop als speederratel
- Push/pull-functie voor snel ratelen in axiale richting

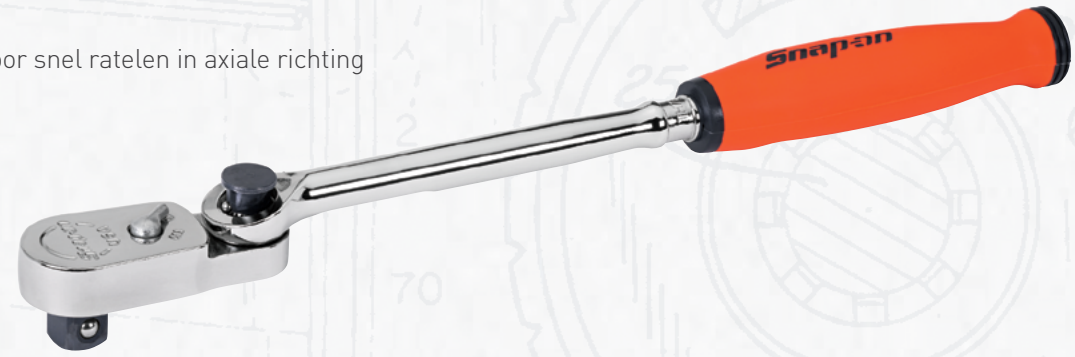

Rood	Groen	Oranje
~~€ 185,00~~ € 135,00	~~€ 185,00~~ € 135,00	~~€ 185,00~~ € 135,00
FHC72MPRR	FHC72MPRG	FHC72MPRO

UITDRAAISET VOOR DRAADEINDEN EN GELEIDE-/PASPENNEN

NIEUW

- De sets bevatten draadbouten en geleidebout-spanhulzen met bijpassende opnamehulzen voor het losdraaien van draadeinden en geleidepennen/cilindrische pennen
- Beschermt de boutdraden tegen beschadiging
- Kan worden gebruikt met de CJ250 trekkerset voor geleidepennen (niet meegeleverd)
- Verchromen zorgt voor een corrosiebestendig oppervlak dat bestand is tegen chemicaliën en oplosmiddelen, waardoor de levensduur van het gereedschap wordt verlengd
- Gemaakt van hooggelegeerd staal met een speciale verharding voor optimale sterkte en duurzaamheid
- Wordt geleverd in opbergkoffer met opbergschuim
- Contrasterende kleuren zorgen voor visuele controle waardoor het snel opvalt als er wat mist
- Schuim is bestand tegen gangbare werkplaatschemicaliën en gemakkelijk schoon te maken
- De set bestaat uit (14) metrische draadboutadapterhulzen M6-1.00 - M16-2.00, (1) draadadapterhulshouder, (6) metrische geleidepenadapterhulzen 6 - 16 mm. en (1) houder voor draadboutadapters klemhulzen

Ook beschikbaar als alleen uitdraaiset voor draadeinden, 15-delig (M6-1.00 - M16-2.00)

~~€ 1.696,00~~ € 1.225,00
CJ5153

~~€ 1.131,00~~ € 799,00
CJM515B

ASSTEUN LAAG 680 KG.

Tijdbesparende snelstelmechanisme voor de zadelhoogte – geen eindeloos draaien om de werkhoogte aan te passen

NIEUW

- Snelstelmechanisme voor eenvoudig met één hand snel instellen van de werkhoogte van de steun bespaart tijd
- Met de voet bedienbaar pedaal voor nauwkeurig, handsfree manoeuvreren, uitlijnen en ondersteunen
- Verstelvergrendeling met druklager voor eenvoudige fijnafstelling van de hoogte
- De steun is ontworpen om zich aan te passen aan diverse soorten, vormen en maten van onderdelen, zonder ongewenst te draaien
- Inklapbaar voetpedaal minimaliseert ruimtegebruik van de steun
- Een lage hoogte is handig bij werkzaamheden aan ophangingsonderdelen wanneer het voertuig gedeeltelijk op een hefbrug staat.
- Werkhoogte: 895 - 1.330 mm.

Voor ondersteuning bij werkzaamheden aan het onderstel, transmissie en motoren

Snelstelmechanisme

Inklapbaar voetpedaal

~~€ 416,00~~ € 309,00
UHSL1500

Ring/steeksleutelset met Flank Drive®, lang, 12-kant, 10-delig (10 – 19 mm.)

FLANK DRIVE

~~€ 423,00~~ **€ 330,00**
OEXLM710B

Bekledingswipperset, 2-delig

~~€ 83,60~~ **€ 55,00**
ASGD102BR

Extra lange schroevendraaierset met Instinct® softgrip handvat, 2-delig

SGDXXL20BO

SGDXXL20BG

~~€ 92,60~~ **€ 76,00**
SGDXXL20BR

Schroevendraaierset en minischroevendraaierset met Instinct® softgrip handvatten, 10-delig, Phillips PH1, PH2 en PH3, sleuf, 2x mini sleuf, 2x Phillips PH0 en PH1 (Rood)

SGDX6040BO

SGDX6040BG

SGDX6040BDT

~~€ 265,00~~ **€ 128,00**
SGDX6040BR

Combinatie schroevendraaierbitset, 8-delig

~~€ 49,00~~ **€ 38,00**
SDMC8P

3/8" 6-Kant draaibare kogelverleng-doppenset, 6-delig (10 – 15 mm.)

~~€ 402,00~~ **€ 309,00**
206PFSXM

Inbus schroevendraaierbitset, 8-delig (2 – 10 mm.)

~~€ 59,30~~ **€ 45,00**
SDMC8MH

1/4" Steek-crowfootset (7 – 14 mm.)

~~€ 242,00~~ **€ 95,00**
107TMCOM

Beitelset, 4-delig

~~€ 138,00~~ **€ 85,00**
PPC704BK

Micro-tip kunststof prybarset, 3-delig

~~€ 28,75~~ **€ 19,00**
PPBN300

Seegerringtangenset, 4-delig

~~€ 225,00~~ **€ 179,00**
SRP400B

Starterset, 6-delig

~~€ 125,00~~ **€ 89,00**
PPCS60BK

Metrische doorslagenset, 6-delig

~~€ 95,65~~ **€ 75,00**
PPCM60BK

Snap-on® Multi-Tool (Rood)

~~€ 251,00~~ **€ 175,00**
SMT97R

Gereedschapstas op wielen met uittrekbaar handvat

~~€ 207,00~~ **€ 160,00**
TB50W

1/4" 6-kant adapter en bitset met kogelvergrendeling, 27-delig

~~€ 204,00~~ **€ 159,00**
SDMEXT27K

Plamuurmes/schraperset, 3-delig (Blue-Point®)

~~€ 53,05~~ **€ 25,00**
PK500A

Zachte slaghamer, 318 mm. (Blue-Point®)

~~€ 58,15~~ **€ 55,00**
BF623

12V LI-ION MINI-STARTBOOSTER/USB-LADER/LED-LAMP

Speciale functie voor het starten van voertuigen met een spanning lager dan 1,5 Volt

- Klein, lichtgewicht Li-ion accupakket voor het starten van voertuigen, het opladen van telefoons en het beveiligen van ongevallocaties (knipperlicht)
- Geschikt voor racen, motorfietsen en voertuigen met 4-8 cilinders
- Veilige bediening dankzij kortsluitbeveiliging, beveiliging tegen omgekeerde polariteit en beveiliging tegen thermische overbelasting
- Start voertuigen zelfs bij temperaturen onder het vriespunt (werktemperatuur -10°C tot 54°C)
- Scrolldisplay met gebruikersinformatie
- Heldere LED werklamp, ook te gebruiken als SOS signaallamp
- Interne accu kan worden opgeladen via een stopcontact of 12 Volt-sigarettenaanstekerkabel
- Speciale functie voor het starten van voertuigen met een accuspanning < 1,5 Volt
- Kan worden gebruikt als spanningsonderhoudseenheid voor gegevensback-up met optionele OBDII-kabel EEJP200M-4
- USB-poort 5VDC, 1A voor het opladen van mobiele telefoons of tablets

~~€ 385,00~~ **€ 343,00**
EEJP201MBKA-E

HEAVY-DUTY DRAAD SNIJTANG

- De krachtige kniptang biedt uitzonderlijke prestaties met minimale inspanning
- Inductiegeharde, nauwkeurig geslepen snijkanten vergemakkelijken het knippen en garanderen een lange levensduur
- De snijkantgeometrie houdt het materiaal in de beste positie om de knipprestaties te maximaliseren
- Gemaakt van hoogwaardig staal
- Oppervlak behandeld met fosfaatcorrosiebescherming
- Knipt pianodraad tot een dikte van 3,6 mm.
- Gewatteerde plastisol handvatten voor comfort, optimale hefboomwerking en minder vermoeidheid
- Lengte: 203 mm.

~~€ 94,55~~ **€ 75,00**
HDWC8

OPVOUWBARE MAGNETISCHE OPBERGBOX

- Opvouwbaar ontwerp zorgt voor onopvallende opslag en veelzijdigheid om gereedschappen en onderdelen uit te breiden en vast te houden
- 254 mm. opbergbox bevat meer onderdelen en langer gereedschap dan concurrerende producten
- Silica- en ABS-constructie is duurzaam en niet-ontsierend
- Ondoordringbaar voor automotive vloeistoffen
- Magnetische voet kan worden bevestigd aan metalen oppervlakken van de gereedschapskist en houdt metalen gereedschappen en onderdelen stevig vast
- Zacht siliconenmateriaal maakt geen krassen op oppervlakken
- Makkelijk schoon te maken
- Inklapbaar voor eenvoudig opbergen
- Afmetingen uitgeklapt: 254 (L) x 101,6 (B) x 50,8 (H) mm.

~~€ 46,70~~ **€ 38,00**
MAGDISH10

LUXUEUS UITGEVOERDE 10-LADIGE SNAP-ON® GEREEDSCHAPSWAGEN MET ZWART GEPANTSERD WERKBLAD

De zwaar uitgevoerde multifunctionele gereedschapswagens uit de Epiq serie met extra grote vergrendelbare lades zijn de beste in de markt en geven maximale productiviteit.

- SuperCab-ladesysteem: extra brede lades bieden optimale toegang tot het meest gebruikte gereedschap
- EPIQ™ duurzaamheid: ontworpen voor een levenslang gebruik met meer laadvermogen
- Gereedschapswagen heeft een combinatie van onze traditionele hoekvouwen en staande naadconstructie met extra boven-, onder- en zijsteun om onze sterkste gereedschapswagen ontwerp te creëren
- Ontwerp omvat verzonken fronten en trims en zorgt voor een fris nieuw uiterlijk
- InPulse ™ Lade systeem: verzonken lades met compromisloze stevigheid zijn gemakkelijker te openen, gemakkelijker te sluiten en vallen niet open
- Werkblad is gepanserd en voorzien van een speciale laag voor extra bescherming en duurzaamheid
- Extreem duurzaam, gemakkelijk schoon te maken, chemisch en slijtvast en barst of bladdert niet
- ISO-Ride + ™ systeem: 7 x 2 "zwenkwielen met vergrendeling en onafhankelijke torsieveervering voor een soepele rit over ruwe oppervlakken
- Elk wiel kan 1000 kg. dragen

Er is al een Epiq gereedschapswagen vanaf € 5.950,00

"Gun Metal" (Clear coat) met blauwe trim, zwart werkblad en blackout logo

KETN602C7BTG

GEREEDSCHAPSOPSLAG ALS GEEN ANDER. STEL VANDAAG JOUW ULTIEME GEREEDSCHAPSKIST SAMEN

Vraag jouw franchisenemer naar het volgende RnR-evenement of SCAN HIER OM AAN DE SLAG TE GAAN

Introductie van de Ultimator 2.0!

Met de ultimator bouw je eenvoudig jouw ultieme gereedschapswagen of breid je je huidige opstelling uit. Ontdek elke configuratie. Probeer andere kleuren, afwerkingen en functies. Voeg alle gekozen opties toe die je wilt, print het dan gewoon uit en deel het met je franchisenemer om je droom uit te laten komen. Ontwerp en bouw je eigen gereedschapsopslagmeesterwerk op ultimator.snapon.com.*

Selecteer een serie

Kies uw configuratie

Sla de configuratie op

* Dit is een US website met US prijzen. Niet alle producten zijn in Europa beschikbaar. Vraag uw franchisenemer naar meer informatie.

KIES JE GEREEDSCHAP
IN DE METALLIEK BLAUWE KLEUR

POWER

SSX23P122*

14,4 VOLT MICROLITHIUM HAAKSE STIFTSLIJPER, "POWER" BLAUW (LOSE UNIT)
€ 349,00
CGRR861MBDB

18 VOLT MONSTERLITHIUM 800 LUMEN WERKLAMP, "POWER" BLAUW (LOSSE UNIT) (ROOD)
€ 125,00
CTLED9050MB

14,4 VOLT MICROLITHIUM LANGE 3/8" ACCURATEL, "POWER" BLAUW (LOSSE UNIT)
€ 449,00
CTR867MBDB

14,4 VOLT MICROLITHIUM BORSTELLOZE 3/8 ACCURATEL, "POWER" BLAUW (LOSSE UNIT)
€ 335,00
CTR861MBDB

14.4 V MICROLITHIUM 500 LUMEN WERKLAMP MET DRAAIBARE KOP, "POWER" BLAUW (LOSSE UNIT)
€ 85,00
CTLED861MB

14,4 VOLT MICROLITHIUM RECHTE STIFTSLIJPER, "POWER" BLAUW (LOSSE UNIT)
€ 289,00
CGRS861MBDB

Bestel de volgende 5 power tools en ontvang GRATIS een 58 cm. groot wandbord*
- CT9050MBDB
- CT861MBDB
- CTS861MBDB
- CDR861MBDB
- CTR861MBDB

€ 1.745,00
COLORPTPACKMB

VOOR ELKE MONTEUR
EEN ANDERE KLEUR

BLUE

LET OP: DE AFGEBEELDE LITHIUM TOOLS WORDEN GELEVERD ZONDER DE ACCU, LADER EN ACCU MAGNEET. STEL ZELF JE SET SAMEN MET DE PRODUCTEN VAN PAGINA 14

18 VOLT MONSTERLITHIUM 1/2 ACCUSLAGMOERSLEUTEL, "POWER" BLAUW (LOSSE UNIT)
€ 595,00
CT9080MBDB

1/2" LICHTGEWICHT 18 VOLT MONSTERLITHIUM BORSTELLOZE ACCUSLAGMOERSLEUTEL, "POWER" BLAUW (LOSSE UNIT)
€ 545,00
CT9050MBDB

18 VOLT MONSTERLITHIUM 3/8" COMPACTE ACCUSLAGMOERSLEUTEL, "POWER" BLAUW (LOSSE UNIT)
€ 385,00
CT9010MBDB

14,4 VOLT MICROLITHIUM 3/8 ACCUSLAGMOERSLEUTEL, "POWER" (LOSSE UNIT)
€ 329,00
CT861MBDB

14,4 VOLT MICROLITHIUM ACCUSCHROEFBOORMACHINE, "POWER" BLAUW (LOSSE UNIT)
€ 309,00
CDR861MBDB

14,4 VOLT MICROLITHIUM 1/4" ACCUBITSCHROEFMACHINE MET TUIMELSCHAKELAAR, "POWER" BLAUW (LOSSE UNIT)
€ 309,00
CTS861MBDB

14,4 VOLT MICROLITHIUM ACCUPOETS- EN SCHUURMACHINE, "POWER" BLAUW (LOSSE UNIT)
€ 309,00
CTPP861MBDB

Om bij "losse" MonsterLithium producten te voegen als er nog geen accu en/of lader aanwezig is

DUBBEL ACCULAADSTATION VOOR 14,4 EN 18 VOLT LITHIUM ACCU'S MET 18 VOLT 5 AH LITHIUM ACCU MET ZIJVERGRENDELING

- 18 Volt 5.0 Ah hoge capaciteit Lithium Ion accu
  - 90 minuten laadtijd
  - Geen zelfontlading
  - Ingebouwde accu management laat accustatus zien doormiddel van 4 LED's
  - Geen geheugen effect
  - Robuuste duurzame composiet behuizing
- Dubbel laadstation: Laadt achtereenvolgens 14,4 en 18 Volt Lithium accu's
  - 5,0 Ah uitgang
  - Ingebouwde USB poort voor het laden van telefoons en andere apparaten
  - LED laadindicator toont de status van de acculading
  - Plat ontwerp waardoor deze in gereedschapslades past
  - Muur bevestiging om eenvoudig op te hangen zodat het laadstation niet in de weg staat

(CTCEU131 & CTB185)

~~€ 490,00~~ € 335,00
SETNLU180C

Om bij "losse" MicroLithium producten te voegen als er nog geen accu en/of lader aanwezig is

14,4 VOLT MICROLITHIUM ACCULADER MET TWEE 2,5 AH. ACCU'S

- Om bij "losse" MicroLithium producten te voegen als er nog geen accu of lader aanwezig is
- Bestaat uit 2X CTB8174 & 1X CTCEU772A

- Bestaat uit 2X CTB8174 & 1X CTCEU772A

~~€ 421,00~~ € 273,00
SETNLU144

MAGNETISCHE HOUDER VOOR 14.4 V MICROLITHIUM ACCU'S

- Handig accessoire voor 14.4 V Snap-on® MicroLithium tools accu's (CTB8172)
- Gemakkelijk met een draai aan te brengen
- Gemaakt van hoge kwaliteit ABS kunststof en zeldzame aard magneten
- Ontworpen voor de MicroLithium looplampen, maar houdt effectief bijna al uw accugereedschap op zijn plaats

~~€ 40,20~~ € 31,00
CTLMAG-BOOT

IDUCTOR POWER+ KIT

Snel en veilig zonder open vuur vastgeroeste bouten en moeren losmaken! De iDuctor Power+ Kit is een kit met een sterkere iDuctor voor de uitdagende klussen. De iDuctor W2300 is het enige handzame inductiegereedschap in de markt met een vermogen van 2300 Watt.
Dit houdt in dat u met de iDuctor Power+ nu nóg grotere en zwaardere ijzerhoudende machine-, en auto-onderdelen veilig kunt verwarmen en losmaken zonder open vuur.

Inclusief COILKITPRO met 6 verwarmingsspiralen ter waarde van € 325,00 voor € 100,00 extra

Bespaart tijd +
Bespaart geld +
Gemakkelijk te gebruiken +
Veilig +

- 2300W Elektronische inductie verwarming
- Microprocessor gestuurd
- Tijd en vermogen eenvoudig in te verstellen
- Uitgerust met LED-verlichting
- Handige opbergkoffer inclusief 3 meter veilig netsnoer en IEC slot
- Nederlands ontwerp, Nederlands vervaardigd
- Specificaties:
  - Voltage 230 VAC +/- 10%
  - Frequentie 50-60 Hz
  - Output 2300 Watt
  - Veiligheidsklasse Klasse 1
  - Gewicht 4 Kg.

- **Meegeleverd:**
  - **Verwarmingsspiraal M8 & M10 met 5,5 wikkelingen**
  - **Flexibele verwarmingsspiraal 2000 mm. lang. Deze spiraal is voorzien van een kevlar-bescherming tot 750 °C**
  - **Gepatenteerd 3.00 meter netsnoer + IEC-slot**

€ 1.659,00
ID-W2300

SPOORSTANGVERWARMER 70-200

Deze verwarmingsspiraal maakt het uitlijnen van auto's het gemakkelijkste werk om te doen!

€ 120,00
IDC-ST70-200

VERWARMINGSPAD, 100 X 100 MM.

Deze extra verwarmingspad is voor het verwijderen van stickers en body coatings. Bij verwijderen is er geen schade aan de lak!

€ 185,00
IDPAD-1010

Gereedschap gemaakt *door* autotechnici *voor* autotechnici

sinds 1978

Investeer in tijd!

WALLMEK
INVEST IN TIME

70 TONS HYDRAULISCHE PERSCILINDER MET AUTOMATISCHE RETOUR

- **70 Tons pers- en drukcilinder, ontworpen voor dagelijks gebruik in de werkplaats**
- **Hoofdzakelijk te gebruiken met Wallmek naaf demontage gereedschappen W0300016, W0300022 en W0300027 etc.**
- **De kracht van de cilinder kan worden vergroot door slagkracht met gebruik van dop W0300044-006**
- **Gewicht: 17 kg.**
- **Slag: 70 mm.**
- **Automatische retour**

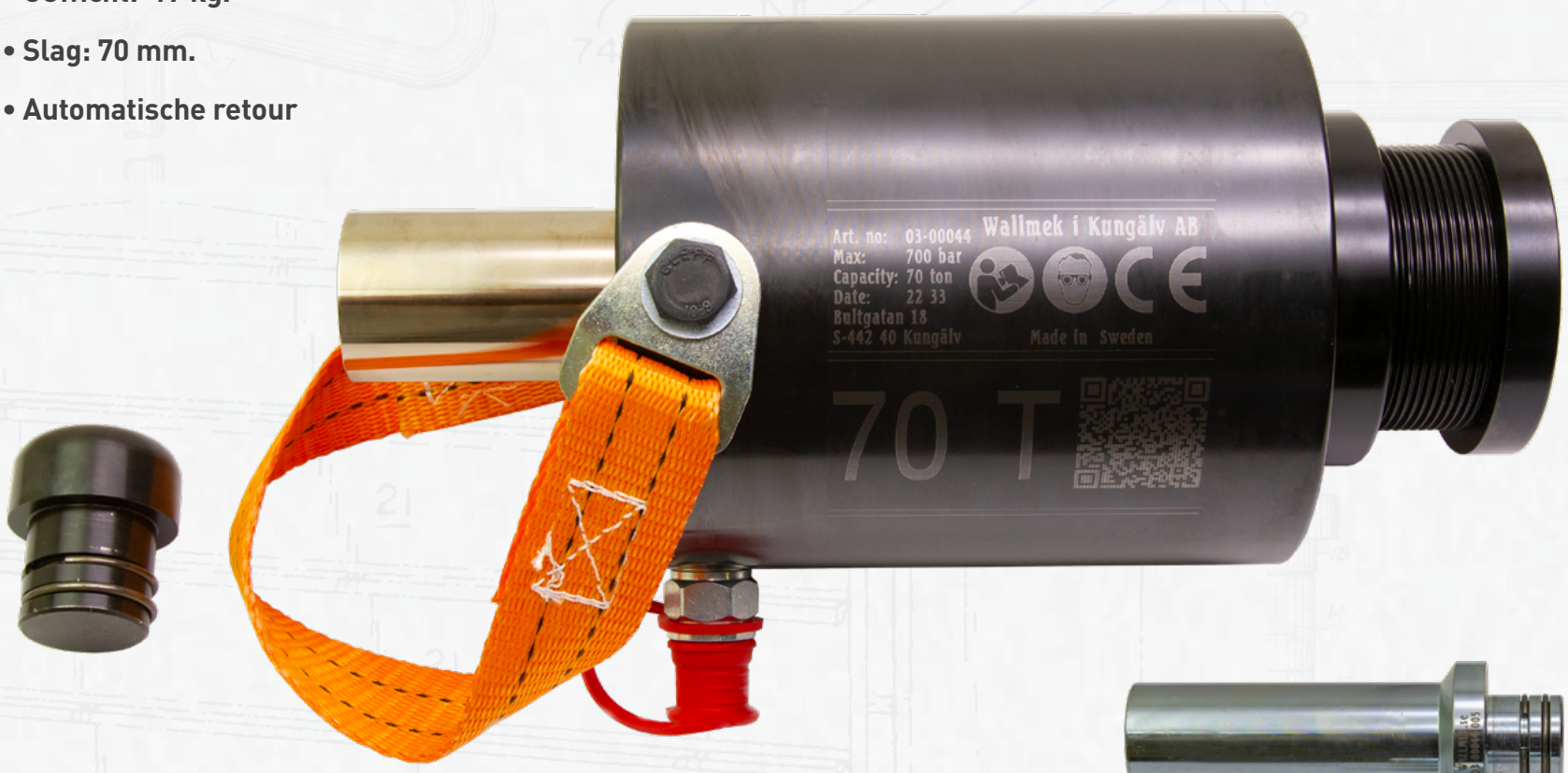

- **Te gebruiken met onze naaftrekkersets.**
  - **W0300006-025** Verlengstuk voor de naaftrekker
  - **W0300016** Demontage set voor naven met boutpatroon 8/275 en 10/335
  - **W0300022** Naaftrekker voor 17,5" wielen en diepladers met 10/225 naven
  - **W0300027** Trekkerset met persstang voor naven zonder wielbouten
  - **W0300031-002** Brug met schroefdraad voor de cilinder

W0300044-005
Optioneel leverbaar

W0300044-004
Optioneel leverbaar

W0300016
W0300006-025

W0300022

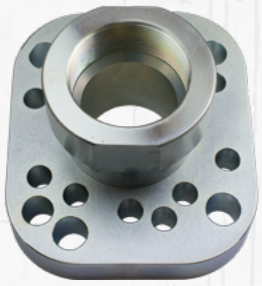

W0300027

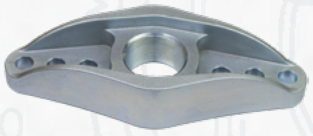

W0300031-002

€ 2.479,00
W0300044

WHEEL POPPER VOOR WIELEN VAN ZWARE VRACHTWAGENS, BUSSEN EN AANHANGERS

WALLMEK
INVEST IN TIME

De vier haken zijn zo ontworpen dat deze in bijna alle ventilatiegaten van de velg passen en sterk genoeg zijn om de klus te klaren. De set wordt geleverd in een stevige schuiminleg zodat deze netjes kan worden opgeborgen in een gereedschapskist. Effectief en tijdbesparend mag je dit stuk gereedschap noemen, de oplossing voor alle bedrijven welke problemen ondervinden met het demonteren van vastzittende velgen door bijvoorbeeld roest of vervuiling. Gebruikmaken van zware hamers is niet gezond voor de monteur en zeker niet bevorderlijk voor de velg en wiellagers. Géén overlast van onnodig geluid, géén onnodige fysieke inspanning, géén gebruik meer van de zware hamers, branders of breekijzers...

WEES ZUINIG OP UW PERSONEEL.
Met goed en het juiste gereedschap vergroot u de productiviteit en vermindert u kans op ongelukken

- Wiel- en velgtrekker voor vrachtwagens, bussen en trailers
- Geschikt voor 22,5", 19,5" en 17,5" velgen
- De Wheel Popper is ontworpen voor maximaal resultaat en veiligheid
- Met weinig moeite is de velg binnen enkele minuten veilig gedemonteerd
- Eenvoudig, snel, veilig en probleemloos demonteren van de velg
- Drie persringen dekken de volgende velgmaten af voor vrachtwagens, bussen en trailers: 22,5" , 19,5" en 17,5"
- Met een ½ "slagmoersleutel perst men door om en om de 2 hardstalen bouten een stukje aan te draaien de velg van de naaf af
- Afschermplaten voor de veiligheid zijn inbegrepen
- De stevige schuiminleg voor het veilig en netjes opbergen van de complete set

De velg is los in slechts enkele minuten
1. Monteer de ring
2. Monteer de stang
3. Haken en ketting monteren
4. Trekken met een slagmoersleutel

Voor wielen met een velgmaat van 22,5", 19,5" en 17,5"

€ 1.748,00
W0300042

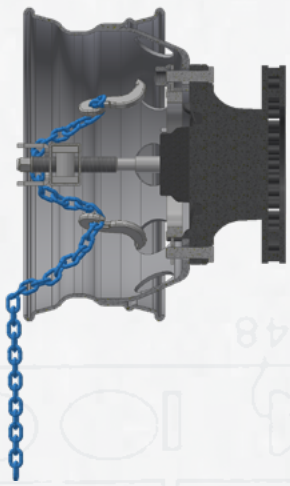

Bekijk hier de Wheel Proper video

Voor wielen met een velgmaat van 22,5"

€ 1.398,00
W0300042-030

Om de verschillende soorten wiellagers op de juiste manier, zonder beschadigen en

GENERATIE 1 WIELLAGER SET, VOOR EN ACHTER

Ingeperste wiellagers met aparte (losse) naven. Dit type wiellager wordt al sinds de jaren 70 toegepast en komt ook nog steeds veel voor in moderne auto's. Als de ruimte tussen het fusee en de naaf voldoende is, kan deze verwijderd worden met W0100037 of W0100041. Het lager zelf wordt vervangen met de W0100035.

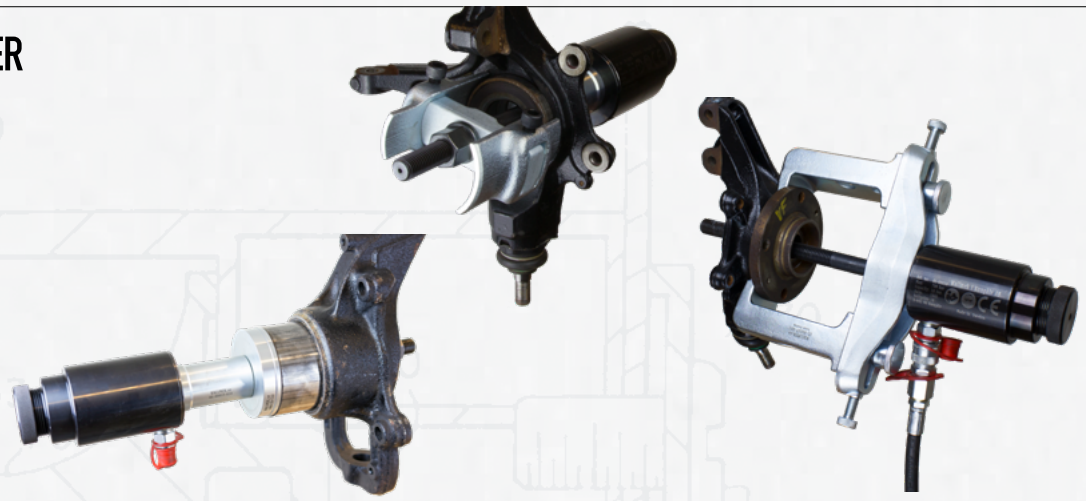

GENERATIE 2 WIELLAGER UITBREIDINGSSET

Compacte wiellagers, ook wel 'tweede generatie' of 'HBU 2.1' wiellagers genoemd, zijn gecombineerd met de wielnaaf (flens). Dit type lagers wordt sinds 2002 toegepast in de meest voorkomende personenauto's en bestelwagens, van Volkswagen Lupo tot Mercedes-Benz Sprinter en Volkswagen Crafter. Als deze lagers op de verkeerde manier in het fusee geperst worden, beschadigen ze en zullen ze veel sneller slijten dan normaal. Daarnaast is de kans groot dat ook de ABS sensor ring stuk geperst wordt. Gebruik Wallmek W0100033 persvoeten, om rechtstreeks druk op de lagers uit te oefenen en te monteren zonder ze te beschadigen. Als een uitbreiding op de Generatie 1 wiellager set W200011. Wordt geleverd in schuim.

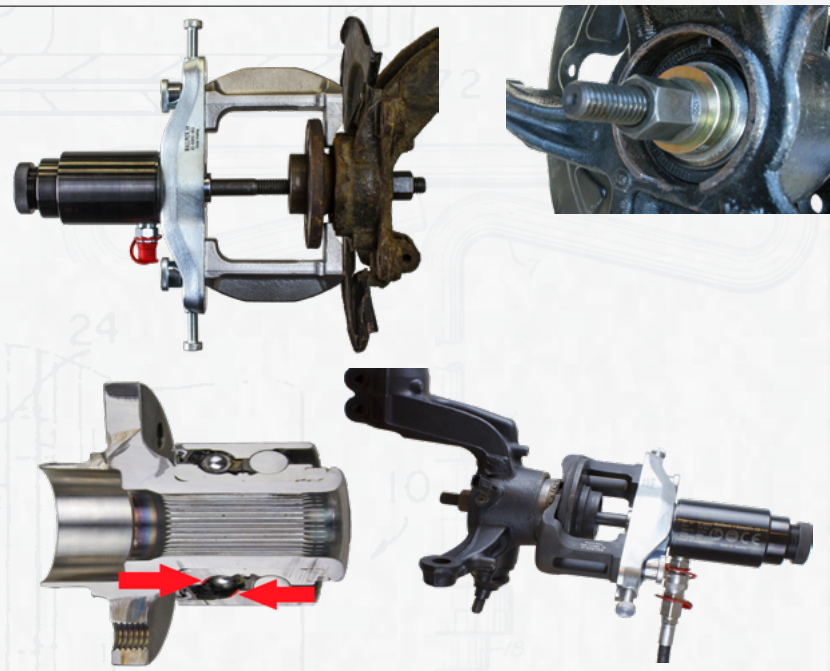

Perspijp doorsnede 44,7 mm.

W0100001-203

Lichtgewicht hydraulische perscilinder 18 Ton met automatische retour

- Gewicht: 2,8 kg.
- Slag: 50 mm.

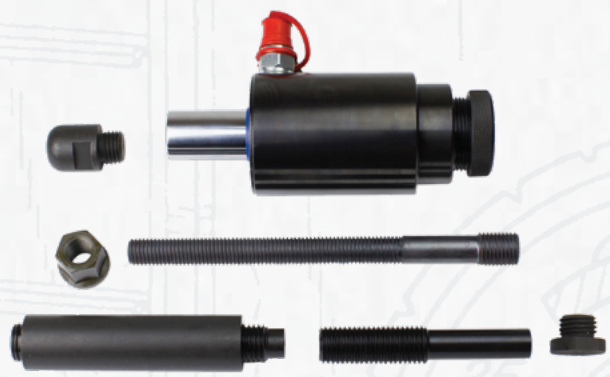

W0100030

Hydro-pneumatische pomp met variabele drukregeling

W1036

WALLMEK WIELLAGER STARTERSET MET 18 TON PERSCILINDER

Bestelnummer	Omschrijving
W0100001-203	Perspijp doorsnede 44,7 mm.
W0100030	Lichtgewicht hydraulische perscilinder 18 Ton met automatische retour
W1036	Hydro-pneumatische pomp met variabele drukregeling
W200001I	Generatie 1 wiellager set, voor en achter
W200001I4	Generatie 2 wiellager uitbreidingsset

SPECIALE STARTE

Deze promotie is niet geldig in co

Van ~~€ 4.153~~ voor:

€ 3.545,00

WALSTART18T

efficiënt te kunnen vervangen, is gebruik van het juiste gereedschap een vereiste.

Foto	Bestelnummer	Omschrijving
1	W0100035	Universele voor- en achterwiel wiellagerset voor personenwagens
2	W0100036-020	Verstelbaar wiellager opspaninrichting voor binnenwaartse wiellager demontage
3	W0100037	Universeel wielnaaf demontage gereedschap

€ 1.385,00
W2000011

Foto	Bestelnummer	Omschrijving
1	W0100033-020	Compact wiellager montage voeten, 2 stuks
2	W0100041-020	Compact wiellager dé-montage voeten, 2 stuks
3	W1090-25-10	Conische demontageplaat (universeel)
4	W1090-25-11	Montage houderplaat
5	W1090-25-12	Montage houderplaat
6	W1090-25-13	Montagering
7	W1090-25-14	Montage houderplaat
8	W1090-25-15	Montagering voor compacte achterwiel lagers op Peugeot Expert, Citroen Jumpy, Toyota ProAce vanaf 2016

€ 1.115,00
W2000014

Hydraulische perscilinder 22 Ton met automatische retour

- Gewicht: 4,7 kg.
- Slag: 70 mm.

W1090-02-WAL

ERSET PROMOTIE

mbinatie met andere kortingsacties

Van ~~€ 4.202~~ voor:

€ 3.595,00
WALSTART22T

WALLMEK WIELLAGER STARTERSET MET 22 TON PERSCILINDER

Bestelnummer	Omschrijving
W1036	Hydro-pneumatische pomp met variabele drukregeling
W2000011	Generatie 1 wiellager set, voor en achter
W2000014	Generatie 2 wiellager uitbreidingsset
W1090-02-WAL	Hydraulische perscilinder 22 Ton met automatische retour

VERLENGSET 30 MM.

WALLMEK
INVEST IN TIME

- Verlengset voor de W0100041-002 pers brug voor gebruik met al onze persvoeten
- De verlenger voegt +30 mm. mm toe en is ontworpen om te helpen bij het demonteren van lagers
- Lagers met een extra lange geleiding of een verhoogde behuizing zijn moeilijker te bereiken en deze verlengset is de oplossing voor dit probleem
- Nieuwere lagers hebben langere geleidingen en hebben de neiging vast te lopen in de behuizing

NIEUW

De verlengset werkt met de volgende persvoeten:

- W0100026-020
- W0100027-020
- W0100033-020
- W0100037-020
- W0100041-020
- W0100046-020
- W0100047-020
- W0100050-020

Bekijk hier meer informatie over deze verlengset

€ 110,00
W0100041-100

MONTAGE PLAAT MET SLEUFGAT

NIEUW

- Montage plaat met sleufgat voor het installeren van Generatie 1 wiellagers te vergemakkelijken.
- Buitenmaat Ø87,8/86,8 mm. en binnenmaat ovaal gat 20,5 x 42,5 mm.
- Deze plaat geeft de monteur de mogelijkheid om het wiellager bij te stellen als het schuin wordt in geperst zodat het lager toch recht komt te zitten

€ 64,00
W1090-20-T20B

MONTAGE PLAAT

- Ontwikkeld voor het in persen van lagers in de volgende voertuigen:
  - VW: Polo 2018-, T-Cross, Taigo
  - Audi: A1 2018-
  - Seat: Ibiza 2018-, Arona
  - Skoda: Scala, Kamiq, Fabia 2021-
  - Mitsubishi: Colt 2004 – 2013
  - Smart: Forfour 2004 – 2006
- Te gebruiken met de W0100033 of een oudere versie W1090-25
- Binnen diameter Ø 20,5 mm.

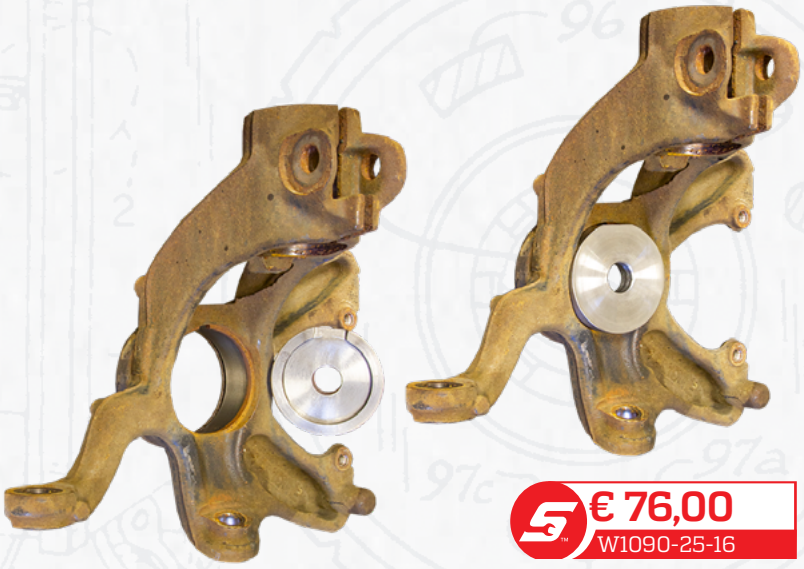

€ 76,00
W1090-25-16

PROSPOT® RUITREPARATIEKIT

De Pro Spot PRO-WRK autoruit reparatie-kit is een geautomatiseerde handzame alles-in-1 set waarmee je binnen 10 minuten barsten in autoruiten kunt repareren. Het uitgekiend ontworpen en precisie-gefreesde gereedschap is gemaakt van aluminium waardoor het lichtgewicht én duurzaam is. Dankzij het uitgekiende ontwerp van de Pro Spot PRO-WRK is het niet nodig om de verschillende gereedschappen die normaal gesproken nodig zijn om autoruiten te repareren te wisselen. De Pro Spot PRO-WRK doet alles. Iedere stap in het reparatieproces wordt door de tool begeleid, van het verwijderen van vocht en vuil, tot het inbrengen van hars én het uithardingsproces.

- Geautomatiseerd 4-in-1 reparatie
- Snel & eenvoudig repareren binnen 10 minuten
- Compact en mobiel voor reparaties op locatie
- Oplaadbare lithium accu via USB
- Lichtgewicht & duurzaam
- Wordt geleverd in handzame koffer

Bekijk onze website voor meer informatie over deze ruitenreparatie set

€ 995,00
PS-PRO-WRK

RUIT DEMONTAGE GEREEDSCHAPSKIT

Een gegarandeerde en zeer eenvoudige en goedkope oplossing om snel autoruiten te vervangen! Snel en gemakkelijk te gebruiken, zelfs voor onervaren gebruikers.

- Slechts 2 minuten voorbereiding nodig
- Extreem snel ruiten demonteren (VW Caddy 8 min.)
- Compatibel met universele draadsoorten en merken
- Voor alle automerken en modellen
- Geen tweede persoon nodig
- Zeer eenvoudig in gebruik
- Slechts 5-6 meter nylon snijdraad (sterkte 260 kg.) nodig
- Snijdraad is herbruikbaar
- Met de bithouder en een accuschroefmachine kun je de draad via de speciale draad adaptors doorvoeren wat sneller en nauwkeuriger gaat dan met de hand. Hierdoor is er altijd 1 hand vrij voor andere ondersteuning.
- Met dit systeem kun je de draad vlak langs het raam begeleiden in plaats van scherp onder een hoek bij de andere systemen. Minder kans op beschadiging van rubbers of de lak.

Bekijk op ons YouTube kanaal hoe eenvoudig deze ruit demontage kit werkt

€ 975,00
PS-PRO-WCS

FLEXIBELE ZUIGNAPPEN MET VERSTELBAAR HANDVAT VOOR RUITEN

- Voor het dé- en monteren van (gebogen) ruiten
- Kan in lengte worden aangepast afhankelijk van de grootte van de ruit
- Zuignappen zitten met scharnieren aan de handel voor gebogen ruiten
- Totaal draaggewicht van 120 kg.
- Set van 2

€ 260,00
PS-PRO-WSH

NEEM GEEN RISICO, WERK VEILIG EN VERANTWOORD AAN E-VOERTUIGEN MET DE SNAP-ON ACADEMY

Om aan plug-in hybride en elektrische voertuigen te mogen werken moeten bedrijven en technici zich houden aan de arbeidsomstandighedenwet (Arbowet) norm NEN9140 'veilig werken aan e-voertuigen'. Snap-on Tools biedt naast gereedschap, werkplaatsequipment en toebehoren opleidingen voor technici die aan plug-in hybride en elektrische voertuigen werken.

Snap-on Academy introduceert de eendaagse training "NEN9140 - veilig werken aan e-voertuigen" voor klanten van Snap-on franchisenemers. In de training worden zowel de VOP (Voldoende Onderricht Persoon) als de VP (Vakbekwaam Persoon) module gegeven en kan voor beide modules een certificaat verkregen worden. Na het afronden kan de trainee elektrische en plug-in hybride voertuigen spanningsvrij maken en is hij/zij bevoegd om aan deze voertuigen te werken. Deze gecombineerde training wordt elders vaak als twee losse modules aangeboden. Met de Snap-on Academy is de trainee echter in één dag tegelijkertijd VP als VOP.

Bekijk onze website voor meer informatie of schrijf je meteen in

LEARN MORE
EARN MORE

EV TRAINING NEN9140 (PER PERSOON, 1 DAG)

€ 595,00
FOM9140IN

WERKBANK CONFIGURATIES

Bestelvoorbeeld zoals afgebeeld	
JDLWKBENCH	€1.499,00
KWSN3084BST	€1.145,00
KRA2007KUPC	€985,00
	€3.629,00

Andere bestelvoorbeelden	
JDLWKBENCH	€1.499,00
KWSN3084ABL	€1.145,00
KRA2007KUPC	€985,00
	€3.629,00

Andere bestelvoorbeelden	
JDLWKBENCH	€1.499,00
KWSN3084AWT	€945,00
KRA2007KUPC	€985,00
	€3.429,00

Andere bestelvoorbeelden	
JDLWKBENCH	€1.499,00
KWSN3084BST	€1.145,00
KRA4107FPC	€1.695,00
	€4.339,00

Andere bestelvoorbeelden	
JDLWKBENCH	€1.499,00
KWSN3084ABL	€1.145,00
KRA4107FPC	€1.695,00
	€4.339,00

Andere bestelvoorbeelden	
JDLWKBENCH	€1.499,00
KWSN3084AWT	€945,00
KRA4107FPC	€1.695,00
	€4.139,00

HERITAGE GEREEDSCHAPSWAGEN MET 7 LADES, ZWART

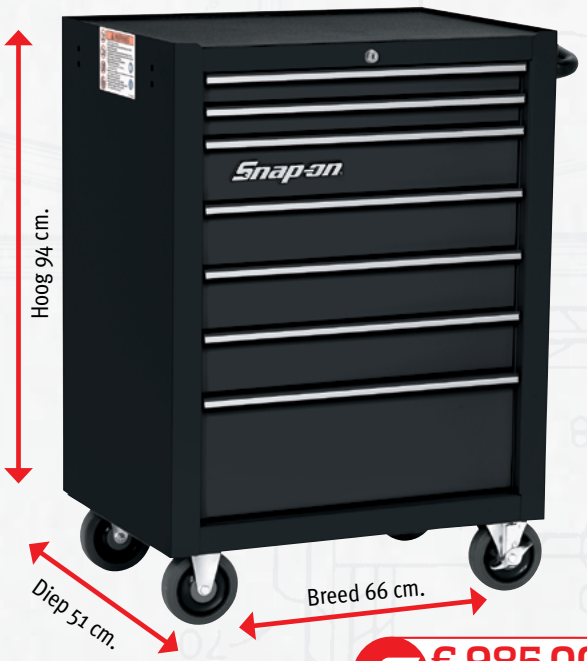

€ 985,00
KRA2007KUPC

BREDE HERITAGE GEREEDSCHAPSWAGEN MET 7 LADES, ZWART

€ 1.695,00
KRA4107FPC

RVS WERKBLAD

€ 1.145,00
KWSN3084BST

ZWART GEPANTSERD WERKBLAD

€ 1.145,00
KWSN3084ABL

HOUTEN WERKBLAD

€ 945,00
KWSN3084AWT

WERKBANK FRAME, ZWART

- Frame 3 mm. staal, poederlak RAL 9005 (Gloss Black) of andere RAL kleuren > 10 st.
- Zeer stabiel
- Kan vanaf 10 stuks in elke RAL kleur aangeleverd worden, zo ook afwijkende maten
- 4 Verstelbare poten (vaste opstelling) kan op oneffen ondergrond waterpas gezet worden
- Kan zonder of met Toolstorage (KRA2007 of KRA41 of 21 series) geleverd worden
- Toolstorage hangt in de werkbank en kan langs links en-of rechts gemonteerd worden
- Wielen van Toolstorage kunnen gebruikt worden voor de werkbank (mobiele opstelling)
- Werkblad kan gekozen worden, RVS, Bedliner of hout (762 mm. x 2.134 mm.)
- Modulair (kunnen meerdere werkbanken aan elkaar en naast elkaar gezet worden)

Prijs van het frame zonder blad en gereedschapskast

€ 1.499,00
JDLWKBENCH

Bestelvoorbeeld zoals afgebeeld	
JDLWKBENCH	€1.499,00
KWSN3084BST	€1.145,00
KRA2007KUPC	€985,00
	€3.629,00

Got the hottest tools? Ask your dealer!

Adviesprijzen zijn in Euro's en excl. BTW. Prijswijzigingen, drukfouten en kleurafwijkingen voorbehouden. Aanbiedingen zijn geldig van 01-02-2024 tot 01-04-2024. Zolang de voorraad strekt.